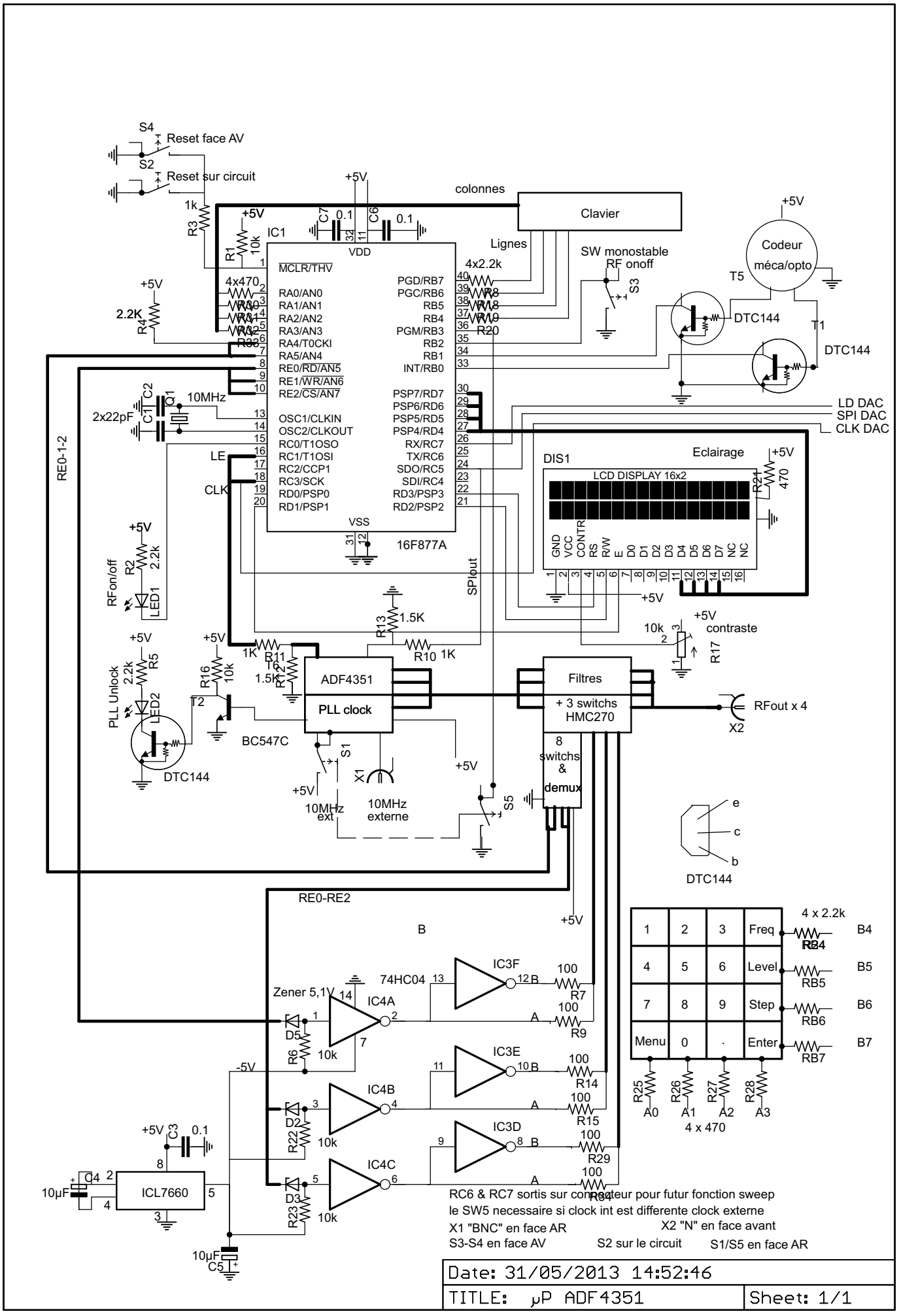
S4
Reset face AV
S2
Reset sur circuit
1k
R3
+5V
R1
10k
IC1
C7
0.1
C6
0.1
VDD
colonnes
Clavier
Lignes
4x2.2k
R8
R18
R19
R20
SW monostable
RF onoff
S3
+5V
Codeur
méca/opto
T5
T1
DTC144
DTC144
4x470
R30
R31
R32
R33
2.2K
R4
MCLR/THV
RA0/AN0
RA1/AN1
RA2/AN2
RA3/AN3
RA4/T0CKI
RA5/AN4
RE0/RD/AN5
RE1/WR/AN6
RE2/CS/AN7
OSC1/CLKIN
OSC2/CLKOUT
RC0/T1OSO
RC1/T1OSI
RC2/CCP1
RC3/SCK
RD0/PSP0
RD1/PSP1
PGD/RB7
PGC/RB6
RB5
RB4
PGM/RB3
RB2
RB1
INT/RB0
PSP7/RD7
PSP6/RD6
PSP5/RD5
PSP4/RD4
RX/RC7
TX/RC6
SDO/RC5
SDI/RC4
RD3/PSP3
RD2/PSP2
VSS
16F877A
C2
C1
Q1
10MHz
2x22pF
LD DAC
SPI DAC
CLK DAC
RE0-1-2
LE
CLK
DIS1
Eclairage
+5V
R21
470
LCD DISPLAY 16x2
GND
VCC
CONTR
RS
R/W
E
D0
D1
D2
D3
D4
D5
D6
D7
NC
NC
+5V
RFon/off
R2
2.2k
LED1
SPIout
R13
1.5K
10k
contraste
R17
+5V
R5
2.2k
PLL Unlock
LED2
DTC144
R16
10k
T2
BC547C
1K
R11
1.5K
R12
R10
1K
ADF4351
PLL clock
Filtres
+ 3 switchs
HMC270
8
switchs
&
demux
RFout x 4
X2
S1
X1
10MHz
ext
10MHz
externe
S5
e
c
b
DTC144
RE0-RE2
B
+5V
Zener 5,1V
74HC04
IC4A
IC3F
IC3E
IC4B
IC3D
IC4C
D5
D2
D3
R6
R22
R23
10k
100
R7
R9
R14
R15
R29
R34
-5V
+5V
C3
0.1
C4
10µF
ICL7660
10µF
C5
4 x 2.2k
1
2
3
Freq
RB4
B4
4
5
6
Level
RB5
B5
7
8
9
Step
RB6
B6
Menu
0
.
Enter
RB7
B7
R25
R26
R27
R28
A0
A1
A2
A3
4 x 470
RC6 & RC7 sortis sur connecteur pour futur fonction sweep
le SW5 necessaire si clock int est differente clock externe
X1 "BNC" en face AR
X2 "N" en face avant
S3-S4 en face AV
S2 sur le circuit
S1/S5 en face AR
Date: 31/05/2013 14:52:46
TITLE: µP ADF4351
Sheet: 1/1